Сборка блоков выброса помех

Уважаемые читатели! Обращаем ваше внимание, что в предыдущих выпусках было допущено две опечатки:
• в выпуске № 3 на стр. 15, шаг сборки № 11: **подпись номера детали на фото P022 следует читать как P030.**
• в выпуске № 4 на стр. 15, шаг сборки № 15, текст следует читать так: **вставьте антенну РЛС (P034) в механизм поворота антенны (D003) и зафиксируйте ее винтом (EM).**

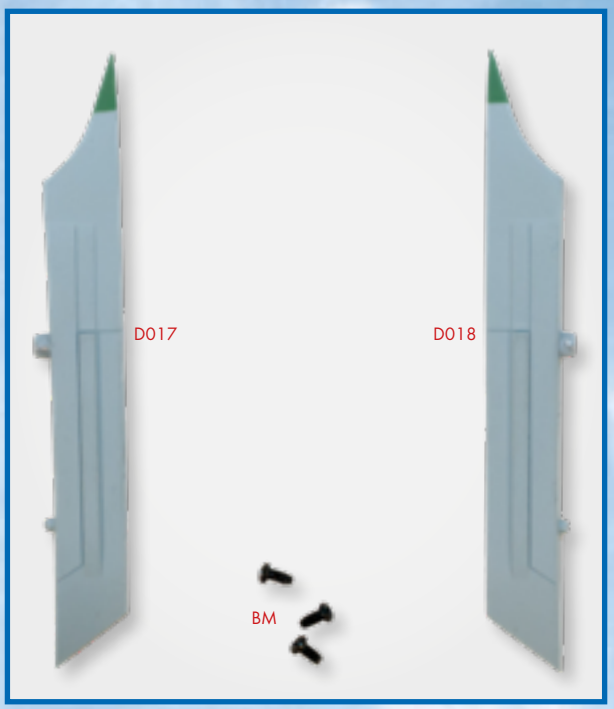

Комплект деталей

1. D017 – левый блок выброса помех.
2. D018 – правый блок выброса помех.
Для сборки деталей прилагаются винты BM 2,0 x 4 мм (3 шт.).

Этапы сборки

1 На этом этапе сборки вам потребуются детали, полученные с этим номером, и верхняя часть средней секции фюзеляжа, сборка которой была описана в выпуске № 10. Установите левый блок выброса помех (D017) на наружную поверхность верхней части фюзеляжа, как показано на снимке. Штифт на нижней поверхности блока выброса должен полностью войти в отверстие на фюзеляже. Установите отливку силового набора фюзеляжа (D016) на внутреннюю поверхность верхней части средней секции фюзеляжа, как показано на снимке. Аккуратно скрепите детали с помощью винтов BM.

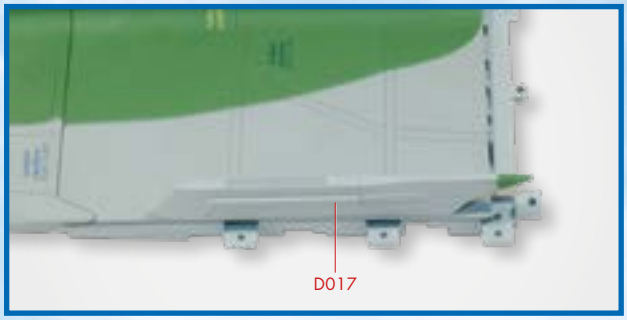

Смотрите видеоинструкции по сборке на нашем YouTube канале

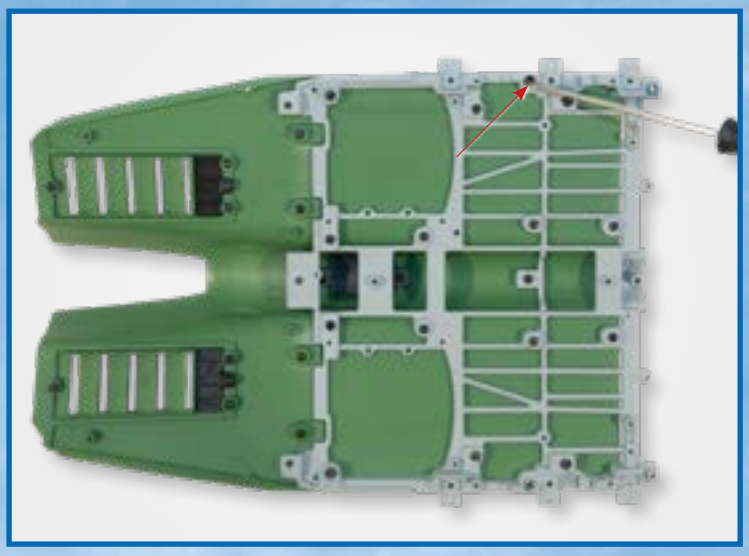

2 Закрепите изнутри фюзеляжа блок выброса помех винтом ВМ.

3 Установите правый блок выброса помех (D018) на наружную поверхность верхней части фюзеляжа, как показано на снимке. Штифт на нижней поверхности блока выброса должен полностью войти в отверстие, расположенное на фюзеляже.

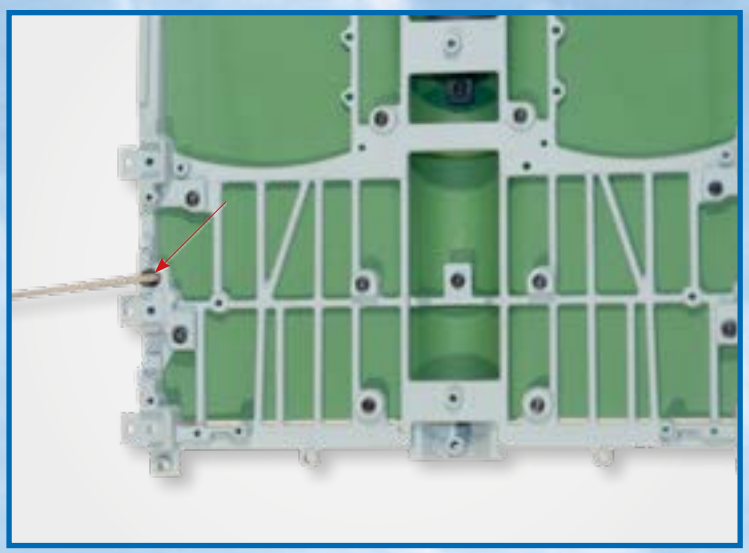

4 Закрепите изнутри фюзеляжа блок выброса помех винтом ВМ.

5 Очередной этап сборки завершен. Рекомендуем хранить собранные детали и узлы в надежном месте, чтобы избежать их поломки.